ESTACA DE JARÍN
Solar

La elección perfecta para iluminar y decorar tus espacios al aire libre. Nuestra estaca de jardín funciona con energía solar, por lo que no requiere cables ni instalaciones complicadas. Es resistente a la intemperie, ideal para soportar las condiciones cambiantes del clima.

Medidas:

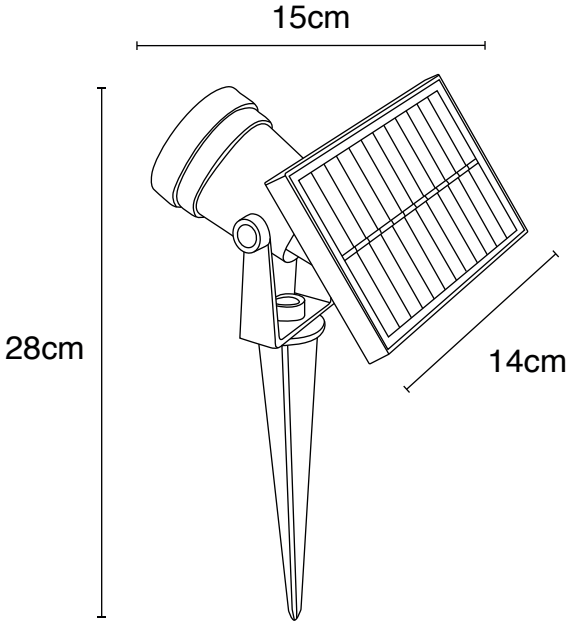

2 AÑOS GARANTÍA

TIEMPO DE DESCARGA 8-10H

25,000 HORAS DE USO

IP 65

Especificaciones

SKU	Voltaje	Batería	Panel Solar	Potencia	Flujo luminosa	Tiempo de carga
ESTSOLJARIP6530KH	3.7V	1200mAh	5.5V, 1.5W	1.5W	48lm/W	5-6 h

Material	Medidas	Temp. de color
ABS	150x140x280mm	3,000K